Стойки

1 Стопа MEGA (015) с заглушкой

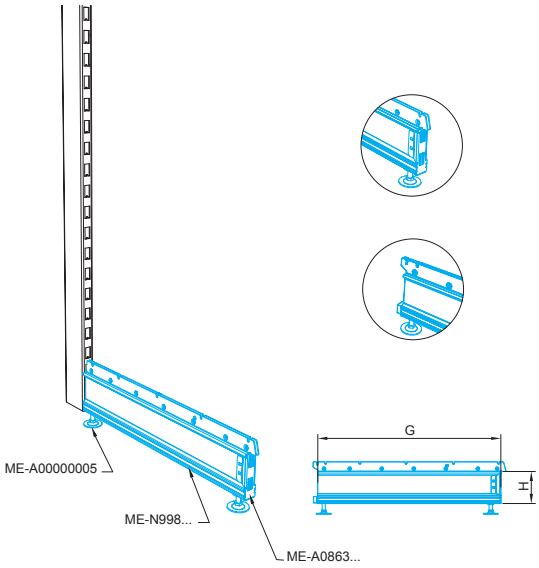

Размеры		Артикул
H-100	G-370	ME-N99437010
	G-470	ME-N99447010
	G-570	ME-N99457010
	G-670	ME-N99467010
	G-770	ME-N99477010
H-150	G-470	ME-N99447015
	G-570	ME-N99457015
	G-670	ME-N99467015
	G-770	ME-N99477015

2 Стопа MEGA (015) без заглушки

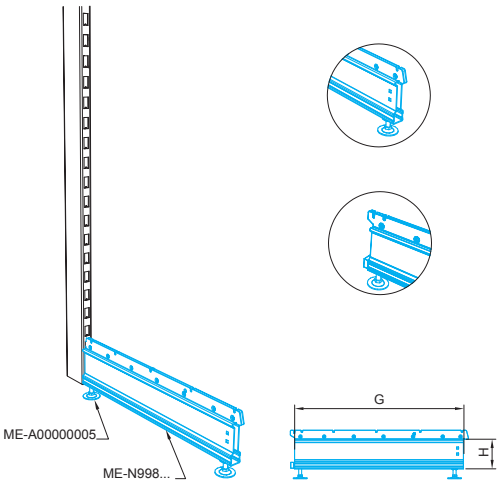

Размеры		Артикул
H-100	G-370	ME-N99537010
	G-470	ME-N99547010
	G-570	ME-N99557010
	G-670	ME-N99567010
	G-770	ME-N99577010
H-150	G-470	ME-N99547015
	G-570	ME-N99557015
	G-670	ME-N99567015
	G-770	ME-N99577015

ИНФО:
Предзначона для крепления под опоры MEGA (ME-N396...) – поз. 6

3 Профиль для стопы-вставки с двухсторонней перф.

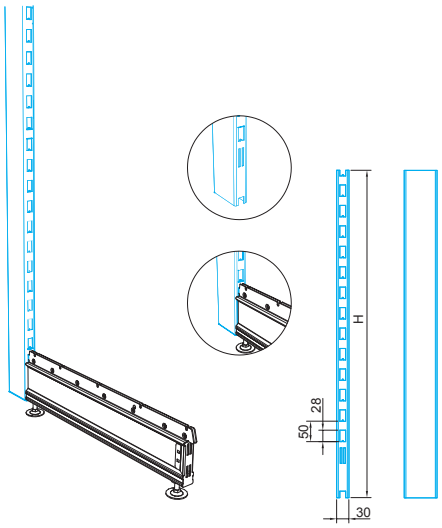

Размеры		Артикул
80x30	H-1602	ME-N99108160
	H-2002	ME-N99108200
	H-2202	ME-N99108220
	H-2502	ME-N99108250
110x30	H-1602	ME-N99111160
	H-2002	ME-N99111200
	H-2202	ME-N99111220
	H-2502	ME-N99111250

4 Удлиннение профиля стойки MEGA с двухсторонней перф.

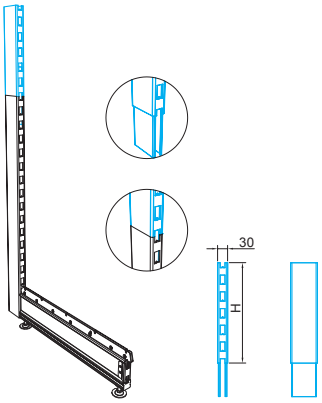

Размеры		Артикул
80x30	H-200	ME-N90700200
	H-300	ME-N90700300
	H-500	ME-N90700500
110x30	H-200	ME-N90800200
	H-300	ME-N90800300
	H-500	ME-N90800500

5 Профиль стойки MEGA (015) с четырехсторонней перфорацией

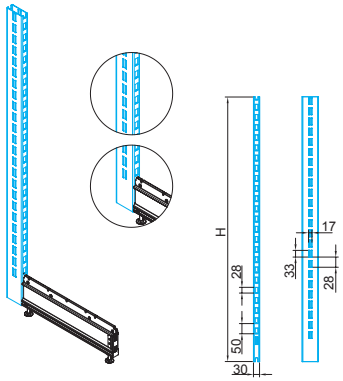

Размеры		Артикул
80x30	H-2100	ME-N99008210
	H-2400	ME-N99008240
	H-2700	ME-N99008270
110x30	H-2100	ME-N99011210
	H-2400	ME-N99011240
	H-2700	ME-N99011270

ИНФО:
Дополнительные ряды перфорации (с широкой стороны профиля) сделаны для монтажа балочных задних стенок – поз. 39

6 Дополнительная опора MEGA (015)

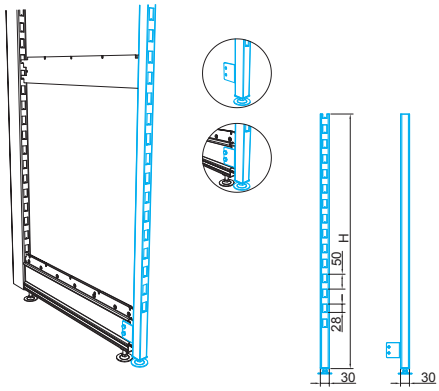

Размеры		Артикул
30x30	H-1500	ME-N39603150
	H-1900	ME-N39603190
	H-2100	ME-N39603210
	H-2400	ME-N39603240

ИНФО:
Предназначен для монтажа MEGA (015) без заглушки – поз. 2

7 Дополнительная опора MEGA

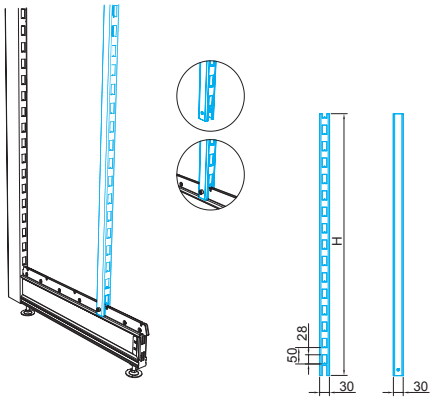

Размеры		Артикул
30x30	H-1500	ME-N40800150
	H-1900	ME-N40800190
	H-2100	ME-N40800210
	H-2400	ME-N40800240

ИНФО:
Деталь крепится к стопе MEGA

8 Стойка MEGA (015) с двухстор. перф., левая. Профиль 80x30 мм.

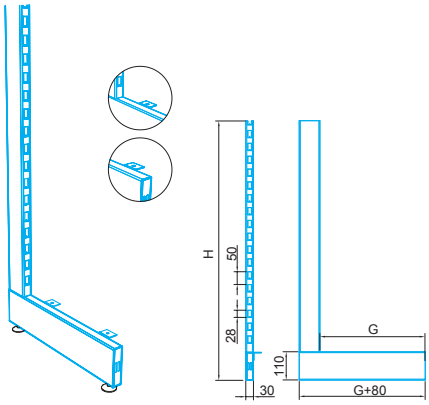

Размеры		Артикул
G-410	H-1210	ME-N01741120
G-410	H-1610	ME-N01741160
G-510	H-1610	ME-N01751160
G-610	H-1610	ME-N01761160
G-610	H-1710	ME-N01761170
G-610	H-1910	ME-N01761190

ИНФО:
Деталь предзначена для применения с нижними полками из ДСП ламинированными или другими, подобными.

9 Стойка MEGA (015) с двухсторонне перф. средняя. Профиль 80x30 мм.

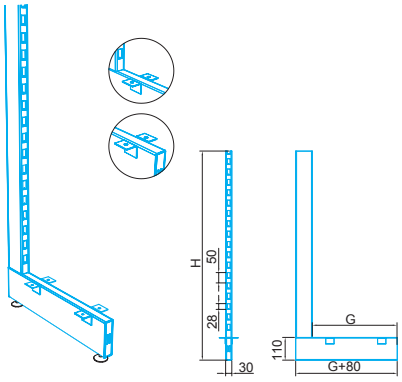

Размеры		Артикул
G-410	H-1210	ME-N01941120
G-410	H-1610	ME-N01941160
G-510	H-1610	ME-N01951160
G-610	H-1610	ME-N01961160
G-610	H-1710	ME-N01961170
G-610	H-1910	ME-N01961190

ИНФО:
Деталь предзначена для применения с нижними полками из ДСП ламинированными или другими, подобными.

10 Стойка MEGA (015) с двухсторонне перф. права. Профиль 80x30 мм.

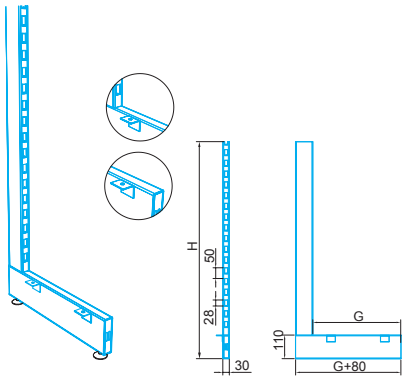

Размеры		Артикул
G-410	H-1210	ME-N01841120
G-410	H-1610	ME-N01841160
G-510	H-1610	ME-N01851160
G-610	H-1610	ME-N01861160
G-610	H-1710	ME-N01861170
G-610	H-1910	ME-N01861190

ИНФО:
Деталь предзначена для применения с нижними полками из ДСП ламинированными или другими, подобными.

11 Стойка гондолы (015), средняя.
Профиль 80x30 мм.

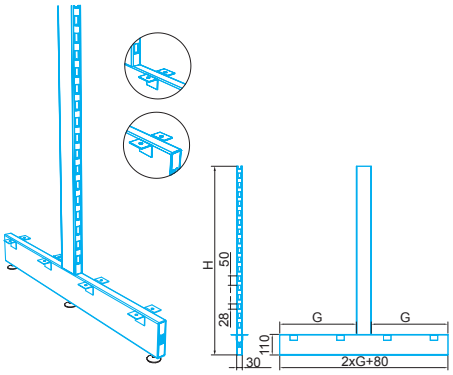

Размеры		Артикул
G-410	H-1210	ME-N02041120
G-410	H-1610	ME-N02041160
G-510	H-1610	ME-N02051160
G-610	H-1610	ME-N02061160
G-610	H-1710	ME-N02061170
G-610	H-1910	ME-N02061190

ИНФО:
Деталь предзначена для применения с нижними полками из ДСП ламинированными или другими, подобными.

12 Стойка гондолы (015), крайная.
Профиль 80x30 мм.

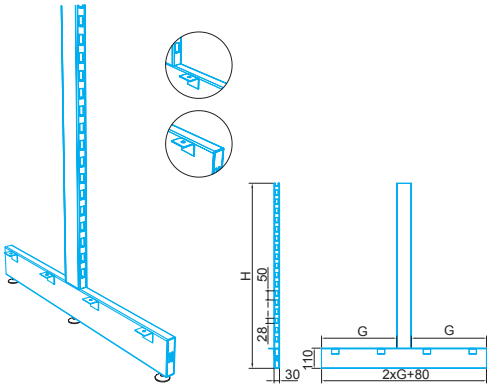

Размеры		Артикул
G-410	H-1210	ME-N02141120
G-410	H-1610	ME-N02141160
G-510	H-1610	ME-N02151160
G-610	H-1610	ME-N02161160
G-610	H-1710	ME-N02161170
G-610	H-1910	ME-N02161190

ИНФО:
Деталь предзначена для применения с нижними полками из ДСП ламинированными или другими, подобными.

13 Стойка гондолы (015), средняя.
Профиль 80x30 мм.

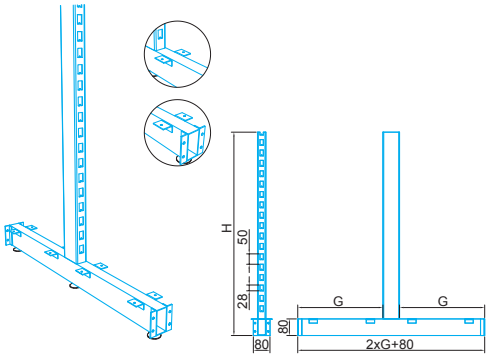

Размеры		Артикул
G-410	H-1500	ME-N57741150
G-470	H-1500	ME-N57747150

ИНФО:
Деталь предзначена для применения с нижними полками из ДСП, ламинированными или другими, подобными. С переди возможность прикрепления нижней заслонки из ДСП

14 Стойка Т-образная без гребеня для полки. Столб профиля ø60 мм.

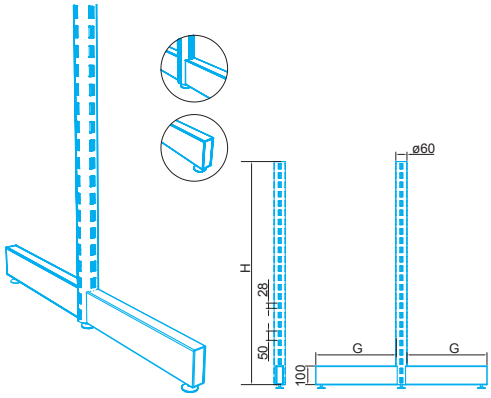

Размеры		Артикул
G-450	H-2000	ME-N69045200
G-500	H-1700	ME-N69050170
G-800	H-1500	ME-N69080150

15 Стойка Т-образная CD. Столб профиля ø60 мм.

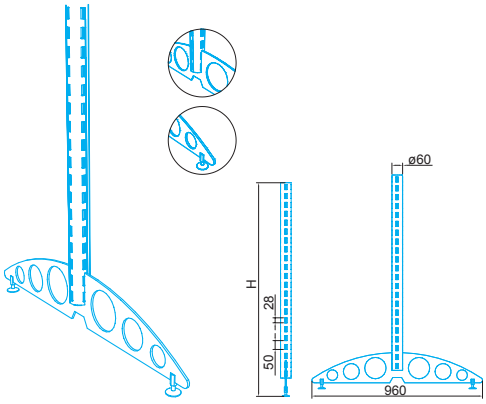

Размеры		Артикул
G-450	H-1300	ME-N59045130
	H-1400	ME-N59045140
	H-1700	ME-N59045170

16 Стойка. Столб профиля ø60 мм, база ø500 мм.

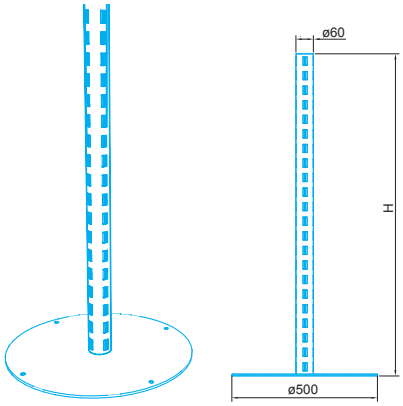

Размеры	Артикул
H-1648 ø 60	ME-N17825165

17 Стойка MEGA, с гладким гребнем.
Профиль ø60 мм.

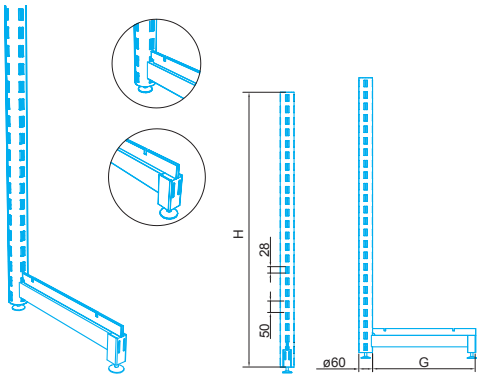

Размеры		Артикул
G-450	H-2000	ME-N19345200
G-450	H-2200	ME-N19345220
G-450	H-3000	ME-N19345300
G-550	H-2200	ME-N19355220

ИНФО:
Деталь предзначена для применения с нижними полками из ДСП ламинированными или другими, подобными.

18 Соединитель добавочных опор

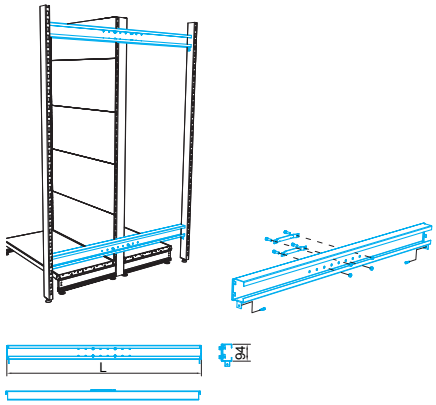

Размеры	Артикул
1000	ME-N95001000
1250	ME-N95001250
1330	ME-N95001330

19 Добавочная опора 80x30

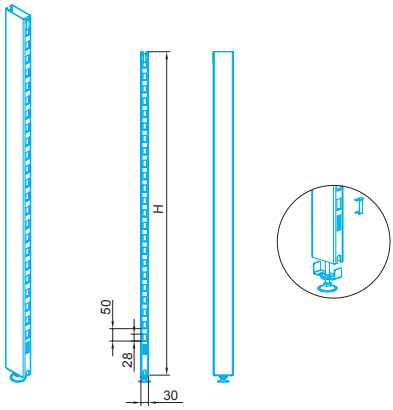

Размеры	Артикул
1600	ME-N99208160
2000	ME-N99208200
2200	ME-N99208220

20 Ножка боковой полки гондолы - нижняя

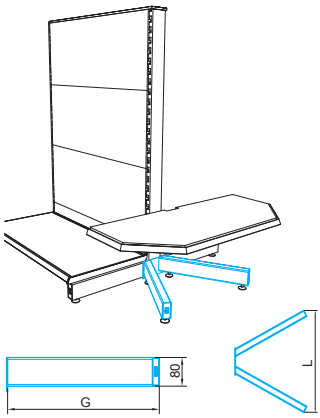

Размеры	Артикул
G-370	ME-N65137000
G-470	ME-N65147000
G-570	ME-N65157000